保达发电机组 品质·服务·价值 POWERTEC GenSet

玉柴机器 YC DIESEL

保达牌发电机组

采用玉柴 YC16VC4000-D31 发动机

型号:PYC3250B　　功率:常用 2400KW/3000KVA　备用 2600KW/3250KVA

发电机组基本性能及描述

◆230/400VAC，50HZ　0.8PF 三相四线输出

◆频率降　　≤3%

◆电压调制　　≤0.3%

◆稳态频率带　　≤0.5%

◆稳态电压偏差　≤±1%

◆瞬态频率偏差　≤+10%　≤-7%

◆瞬态电压偏差　≤+20%　≤-15%

◆频率恢复时间　≤3S

◆电压恢复时间　≤1S(电压±3%)

◆电话谐波因素　<3

◆电话影响因素　<50 符合 NEMA MG1-22.43 标准

◆标准配置 40℃环境温度联机散热器，闭式水循环冷却系统，保证苛刻高温环境下的额定功率输出

◆内置复合减震系统，减震性能优异，运输，安装方便不需要加装减震垫进行底座地基的连接和固定

发电机组标准配置

◆广西玉柴品牌柴油发动机

◆同步无刷交流发电机

◆保达智能型控制器

◆标准 40℃环境温度散热水箱(可选配 50℃)

◆浮充充电板

◆蓄电池连接线

◆钢结构底架（含复合减震系统）

◆排气波纹管、排气消音器

◆随机资料

发电机组选装配置

◆24V 启动蓄电池

◆塑壳式断路器开关（3P/4P）

◆日用油箱

◆油水分离器

◆低水位，低燃油位报警功能

◆市电监控自动控制系统

◆冷却液加热器

◆机油加热器

◆热交换器--水塔冷却系统

◆非标准集装箱式

◆发电机房配套环保工程设计与施工

柴油发动机性能描述

◆ 型号： 广西玉柴 YC16VC4000-D31

◆ 结构：高强度气缸体、合金锻钢曲轴、合金钢连杆和内冷油道活塞和高低温水冷却系统，有效延长发动机使用寿命；

◆ 进气：增压中冷；

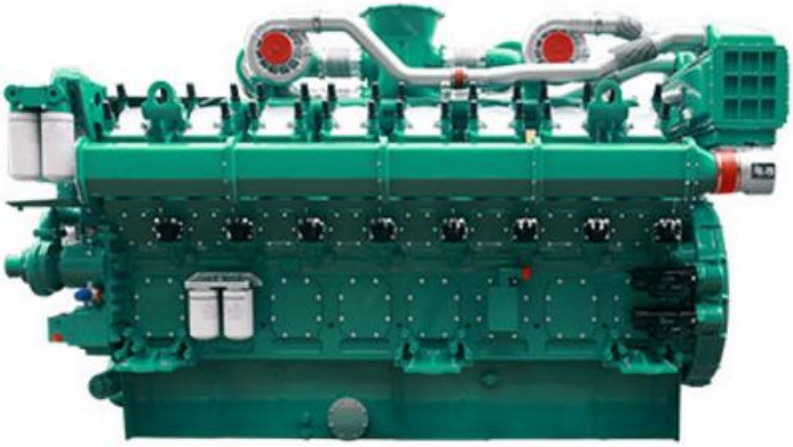

◆四气门+增压中冷技术，进气充足，燃烧充分,油耗低；

◆采用电控单体泵、四气门、高效增压中冷、玉柴燃烧室技术，油耗低，排放少，调速性能出色，加载快速有力；

◆机体采用高强度材料，弧面加强筋网格结构，4 螺栓主轴承结构，刚度高，振动小，噪声低；

◆曲轴采用优质合金钢全纤维挤压锻造，轴径、圆角淬火热处理，抗磨，寿命长；

◆世界一流的设备和技术生产，质量稳定可靠；

◆一缸一盖结构，机体侧面开有维修窗口，维修方便；

◆满足发电机组性能 G3 等级要求；

◆符合非道路国家 T3 排放标准；

◆YC16V 发动机是玉柴自主研发的经典产品。具有节能环保、性能优异、结构紧凑、可靠耐用等优点，排放污染物、动力性、经济性、可靠性指标达到国际先进水平；

◆发动机运行环境说明：

发动机可以在下面的条件下运行，而功率不必进行调整：

转速为1800r/min的发动机，海拔高度低于1000m，环境温度低于40℃。

转速为1500r/min的发动机，海拔高度低于1000m，环境温度低于40℃。

交流发电机性能描述

◆可选品牌：无锡斯坦福、上海马拉松、广州英格、无锡法拉第等

◆ 无刷，4 级旋转磁场，单轴承，带防护罩

◆ H 级绝缘

◆ 标准 IP21-23 防护等级

◆ 冷却系统

◆ 交流励磁机，旋转整流单元

◆ 定子绕组经浸渍处理，表面覆盖防潮环氧绝缘漆

◆ 转子和励磁机经耐高温绝缘树脂漆处理，更适用恶劣环境下使用

◆ 转子动平衡符合 BS5625 标准 2.5 级

◆ 高级润滑脂密封长寿命轴承

说明：上述内容为斯坦福品牌发电机参数，如选用其它品牌的发电机，则以实际所使用发电机的技术规格书为准！

标准检测功能

◆三相电压 Ua, Ub, Uc　　◆三相电流 La, Lb, Lc

◆频率 F1　　◆有功功率 PA

◆视在功率 PR　　◆功率因数 PF

◆冷却水温度 WT　　◆ ℃ 同时显示

◆机油压力 OP　　◆kPa/Psi/Bar 同时显示

◆转速 RP 单位：RPM　　◆电池电压 VB 单位：V

◆计时器 HC 可累计 999999 小时

◆累计启动次数　最大可累计 999999 次

标准保护功能

发电机组保护

◆可编程的报警和状态输入　　◆紧急停机

发动机保护

◆超速停机　　◆蓄电池电压过低/过高报警

◆低机油压力报警/停机　　◆蓄电池电量不足报警

◆高冷却液温度报警/停机　　◆启动/盘车失败停机

◆传感器故障指示

交流发电机

◆交流电压过低/过高危机　　◆过频停机

◆过电流报警/停机　　◆欠频停机

◆电压检测信号丢失停机

控制系统组件

◆控制开关—手动/自动/停机/开机　　◆屏幕菜单选择按钮

◆设置按钮　　◆紧急停车按键

◆故障状态指示灯　　◆数字显示屏

通信接口　（此功能为选配）

◆采用国际标准 MODBUS 通信协议，检错能力强，同时具备 RS232/RS485（RS485 为光耦隔离型）可实现发电机组的遥控、遥测、遥信“三遥”功能，便于发电机组的远端集中监控

说明：上述内容为保达 GC6110 型号控制系统参数，如选用其它品牌控制系统，则以实际所使用控制系统的技术规格书为准！

	机组型号	PYC3250B
发电机组	额定功率(kw)	2400
	备用功率(kw)	2600
	额定电流(A)	4330
	频率(hz)	50
柴油机	柴油机型号	YC16VC4000-D31
	常用功率(kw)	2673
	备用功率(kw)	2940
	缸径×冲程(mm)	200*210
	汽缸数量及排列	16 缸 V 型
	排量(升)	105.56
	压缩比	13.5：1
	进气方式	涡轮增压/水空中冷
	最大进气阻力(kPa)	6
	空气燃烧量(m^3/h)	13200
	最大排气背压(kPa)	10
	排气流量(((m^3/h)	32262
	排气温度(℃)	550
	冷却方式	水箱风扇冷却
	风扇排气流量(m^3/min)	4200
	冷却液总容量(升)	839
	最高出水温度(℃)	100
	最小进/排风面积(m^2)	13.0/11.0
	节温器调温范围(℃)	75-85
	最高机油温度(℃)	110
	润滑油总容量(升)	430
	额定燃油耗(L/H)	673.9
	调速方式	电控单体泵
交流发电机	满足常用功率的发电机型号	英格　EG560-2400N
	满足备用功率的发电机型号	马拉松　MXL-2400-4 英格　EG560-2600N 法拉第　FD8B2-4
	额定电压(V)	400/230
	输出方式	三相四线制
	额定功率因素	0.8(滞后)
	励磁方式	无刷自励
	最大电压调整率	±1%
	相数	3 相
	防护等级	IP21-23
	绝缘等级	H
控制系统	品牌及型号	保达 GC7110.2

发电机组外形尺寸及重量

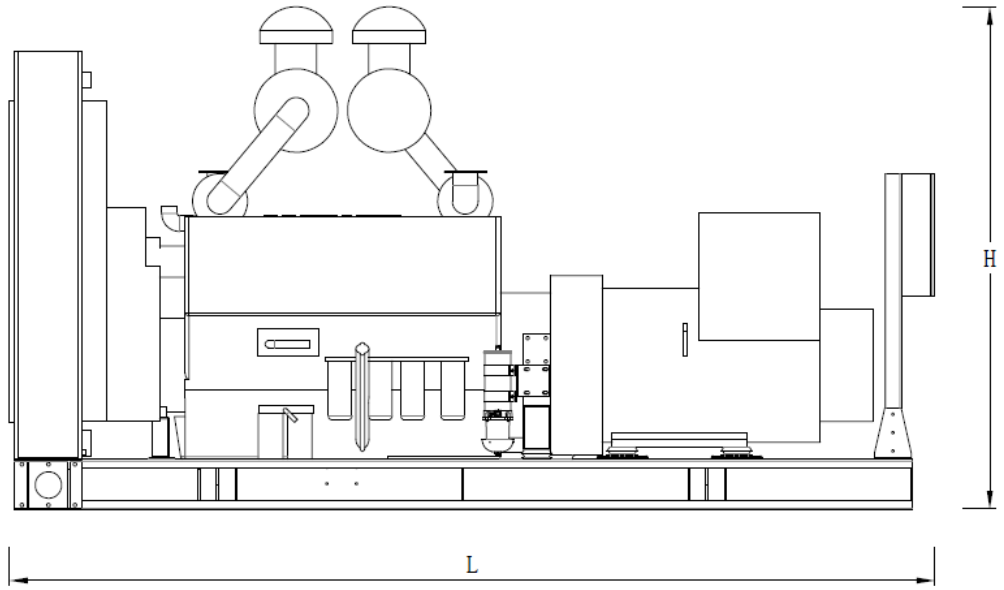

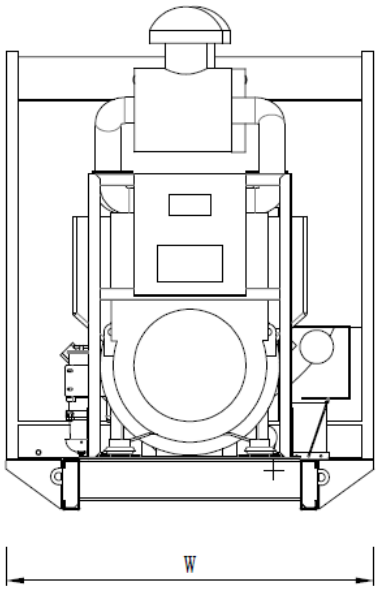

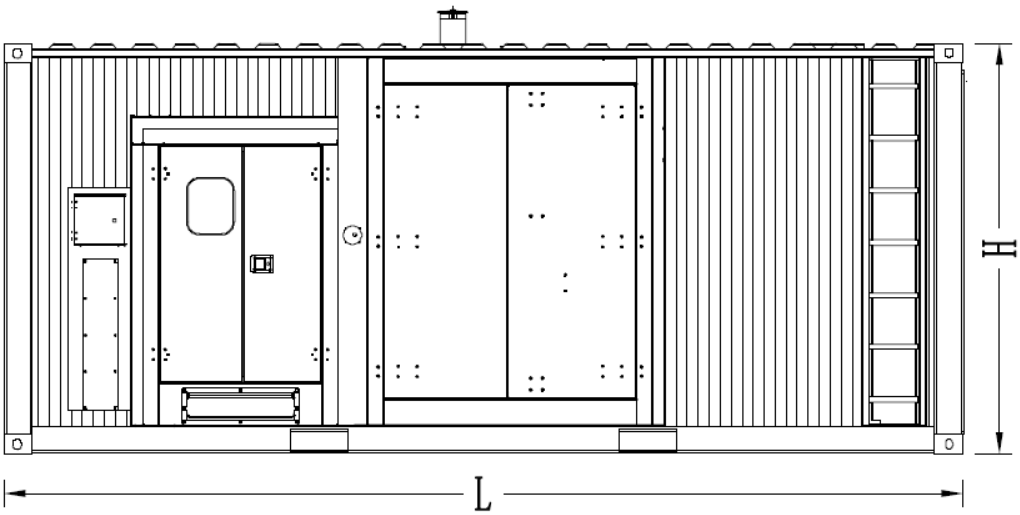

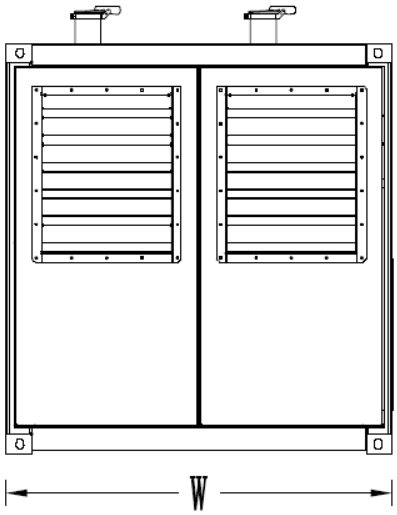

机组类型	尺寸 mm（长*宽*高）	重量 KG	油箱容量 L
开架式	8400*2877*3356	25000	-
静音型	-	-	-

说明：以上数据仅供参考，具体尺寸以实际测量为准！

联系方式

广东保达动力技术有限公司

地址：广东省惠州市惠阳区淡水古屋洋纳工业区

电话：0752-3911119 / 0752-3911118

传真：0752-3911110

网址：www.powertec.com.cn 邮箱：sales@powertecgs.com