保达发电机组 POWERTEC GenSet 品质·服务·价值

Perkins

保达牌发电机组

采用珀金斯 4012-46TAG3A 发动机

型号:PPE1875B　　功率: 常用 1350KW/1688KVA　备用 1500KW/1875KVA

发电机组基本性能及描述

◆230/400VAC，50HZ　0.8PF 三相四线输出

◆频率降　　≤3%

◆电压调制　　≤0.3%

◆稳态频率带　　≤0.5%

◆稳态电压偏差　≤±1%

◆瞬态频率偏差　≤+10%　≤-7%

◆瞬态电压偏差　≤+20%　≤-15%

◆频率恢复时间　≤3S

◆电压恢复时间　≤1S(电压±3%)

◆电话谐波因素　<3

◆电话影响因素　<50 符合 NEMA MG1-22.43 标准

◆标准配置 40℃环境温度联机散热器，闭式水循环冷却系统，保证苛刻高温环境下的额定功率输出

◆内置复合减震系统，减震性能优异，运输，安装方便不需要加装减震垫进行底座地基的连接和固定

发电机组标准配置

◆珀金斯品牌柴油发动机

◆同步无刷交流发电机

◆保达智能型控制器

◆标准 40℃环境温度散热水箱(可选配 50℃)

◆浮充充电板

◆蓄电池连接线

◆钢结构底架（含复合减震系统）

◆排气波纹管、排气消音器

◆随机资料

发电机组选装配置

◆24V 启动蓄电池

◆塑壳/框架式断路器开关（3P/4P）

◆日用油箱

◆油水分离器

◆低水位，低燃油位报警功能

◆市电监控自动控制系统

◆冷却液加热器

◆机油加热器

◆热交换器--水塔冷却系统

◆静音型/拖车型

◆标准集装箱式

◆发电机房配套环保工程设计与施工

柴油发动机性能描述

◆ 型号： **珀金斯 4012-46TAG3A**

◆ 结构：配备独立的四阀缸盖，有助促进优化气流。采用单体喷油器，确保超精细的燃油雾化，使能进行全面受控的高速燃烧。与 4000 系列其它型号发动机共用大量部件，有助主机厂减低库存量。

◆ 进气：涡轮增压；

◆ 燃油系统：数字式调速器，具备等时功能，可调速至符合 ISO8528-5 标准；
直接喷油系统，带升油泵；

◆ 润滑系统：湿式全铝质油底壳，带注油器及机油量尺；

◆冷却系统：两组双恒温器；

◆ 滤清系统：嵌入式空气滤清器及涡轮增压器；
旋装式全流燃油滤清器；
旋装式全流机油滤清器；

◆ 电气装置：24V 起动机及 24V 交流发电机，内置调节器（可 DC 输出）；
涡轮进气口高温保护开关；
双冷却液高温保护开关；
双低油压保护开关；

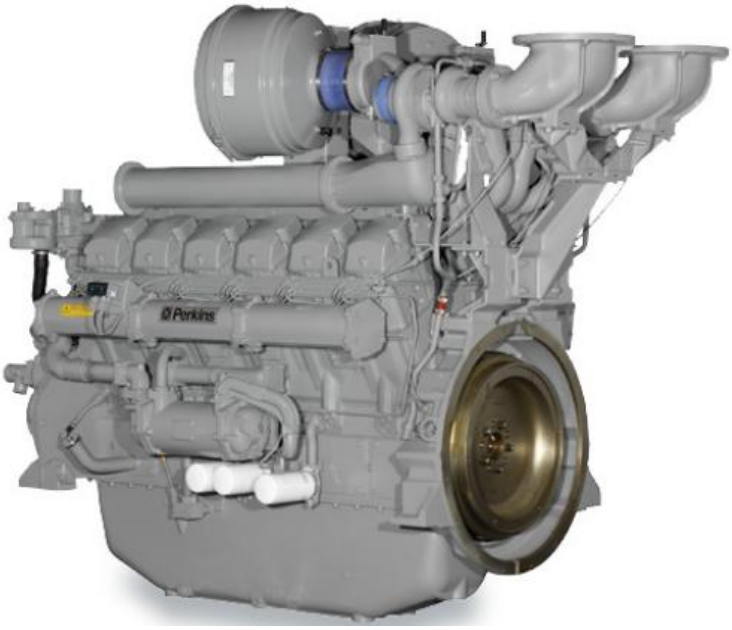

◆操作成本更低：标准更换机油间隔设定为 500 小时；

◆发动机运行环境说明：

发动机可以在下面的条件下运行，而功率不必进行调整：

转速为1800r/min的发动机，海拔高度低于1000m，环境温度低于40℃。

转速为1500r/min的发动机，海拔高度低于1000m，环境温度低于40℃。

交流发电机性能描述

◆可选品牌：无锡斯坦福、上海马拉松、广州英格、无锡法拉第等

◆ 无刷，4 级旋转磁场，单轴承，带防护罩

◆ H 级绝缘

◆ 标准 IP21-23 防护等级

◆ 冷却系统

◆ 交流励磁机，旋转整流单元

◆ 定子绕组经浸渍处理，表面覆盖防潮环氧绝缘漆

◆ 转子和励磁机经耐高温绝缘树脂漆处理，更适用恶劣环境下使用

◆ 转子动平衡符合 BS5625 标准 2.5 级

◆ 高级润滑脂密封长寿命轴承

说明：上述内容为斯坦福品牌发电机参数，如选用其它品牌的发电机，则以实际所使用发电机的技术规格书为准！

标准检测功能

◆三相电压 Ua, Ub, Uc　　◆三相电流 La, Lb, Lc

◆频率 F1　　◆有功功率 PA

◆视在功率 PR　　◆功率因数 PF

◆冷却水温度 WT　　◆ ℃ 同时显示

◆机油压力 OP　　◆kPa/Psi/Bar 同时显示

◆转速 RP 单位：RPM　　◆电池电压 VB 单位：V

◆计时器 HC 可累计 999999 小时

◆累计启动次数　最大可累计 999999 次

标准保护功能

发电机组保护

◆可编程的报警和状态输入　　◆紧急停机

发动机保护

◆超速停机　　◆蓄电池电压过低/过高报警

◆低机油压力报警/停机　　◆蓄电池电量不足报警

◆高冷却液温度报警/停机　　◆启动/盘车失败停机

◆传感器故障指示

交流发电机

◆交流电压过低/过高危机　　◆过频停机

◆过电流报警/停机　　◆欠频停机

◆电压检测信号丢失停机

控制系统组件

◆控制开关—手动/自动/停机/开机　　◆屏幕菜单选择按钮

◆设置按钮　　◆紧急停车按键

◆故障状态指示灯　　◆数字显示屏

通信接口　（此功能为选配）

◆采用国际标准 MODBUS 通信协议，检错能力强，同时具备 RS232/RS485（RS485 为光耦隔离型）可实现发电机组的遥控、遥测、遥信“三遥”功能，便于发电机组的远端集中监控

说明：上述内容为保达 GC6110 型号控制系统参数，如选用其它品牌控制系统，则以实际所使用控制系统的技术规格书为准！

	机组型号	PPE1875B
发电机组	额定功率(kw)	1350
	备用功率(kw)	1500
	额定电流(A)	2436
	频率(hz)	50
柴油机	柴油机型号	4012-46TAG3A
	常用功率(kw)	1440
	备用功率(kw)	1583
	缸径×冲程(mm)	160*190
	汽缸数量及排列	12 缸 V 型
	排量(升)	45.842
	压缩比	13.6:1
	进气方式	增压/空空中冷
	最大进气阻力(kPa)	4
	空气燃烧量(m^3/h)	7500
	最大排气背压(kPa)	5
	排气流量(((m^3/h)	21000
	排气温度(℃)	480
	冷却方式	水箱风扇冷却
	风扇排气流量(m^3/min)	1920
	冷却液总容量(升)	210
	最高出水温度(℃)	98
	最小进/排风面积(m^2)	9.0/8.0
	节温器调温范围(℃)	71-85
	最高机油温度(℃)	105
	润滑油总容量(升)	177
	额定燃油耗(L/H)	370
	调速方式	电子调速
交流发电机	满足常用功率的发电机型号	马拉松 MX-1350-4 斯坦福 S7L1D-E41 法拉第 FD7C1-4
	满足备用功率的发电机型号	马拉松 MX-1600-4 英格 EG450-1400N3 斯坦福 S7L1D-F41 法拉第 FD7D1-4
	额定电压(V)	400/230
	输出方式	三相四线制
	额定功率因素	0.8(滞后)
	励磁方式	无刷自励
	最大电压调整率	±1%
	相数	3 相
	防护等级	IP21-23
	绝缘等级	H
控制系统	品牌及型号	保达 GC6110

发电机组外形尺寸及重量

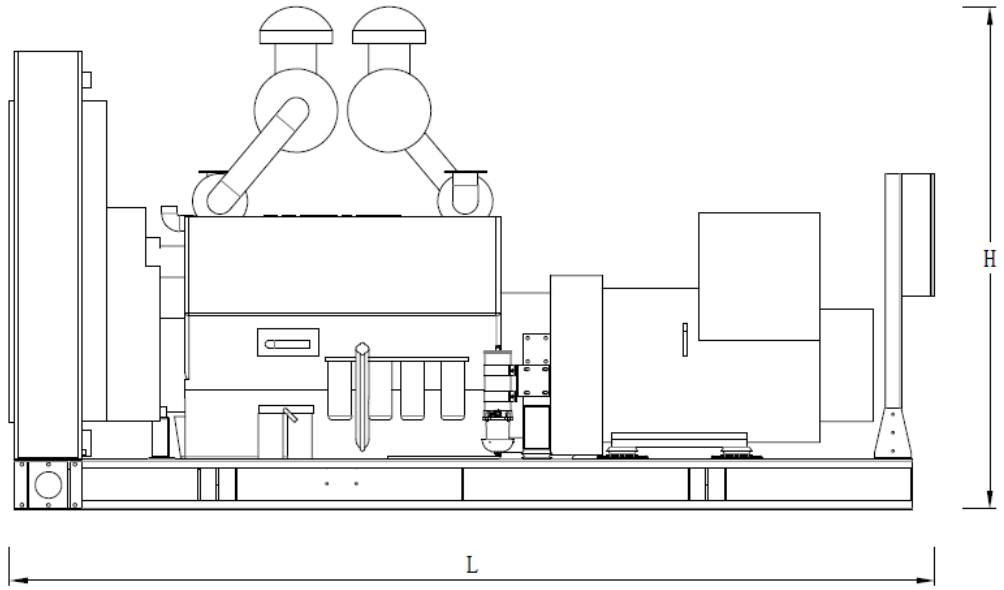

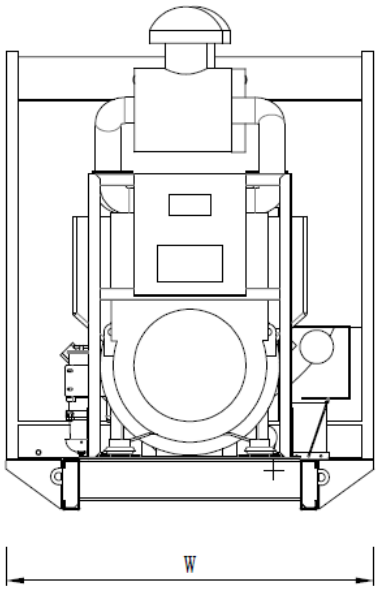

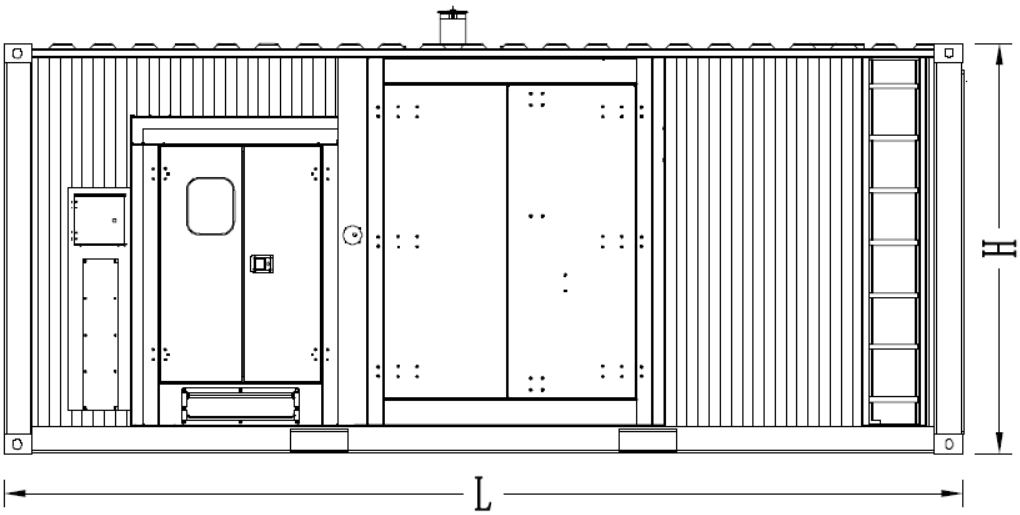

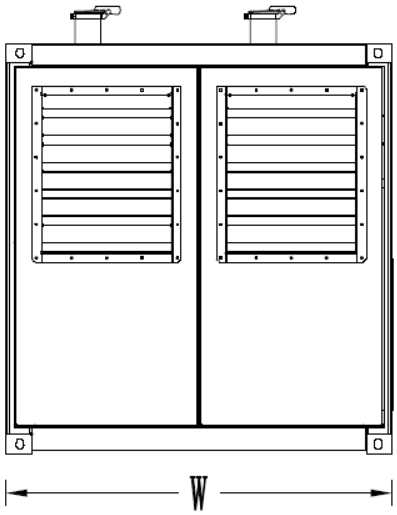

机组类型	尺寸 mm（长*宽*高）	重量 KG	油箱容量 L
开架式	5550*2271*2582	13400	-
静音型	12192*2438*2896	20200	2000

说明：以上数据仅供参考，具体尺寸以实际测量为准！

联系方式

广东保达动力技术有限公司

地址：广东省惠州市惠阳区淡水古屋洋纳工业区

电话：0752-3911119 / 0752-3911118

传真：0752-3911110

网址：www.powertec.com.cn　　邮箱：sales@powertecgs.com